(I)

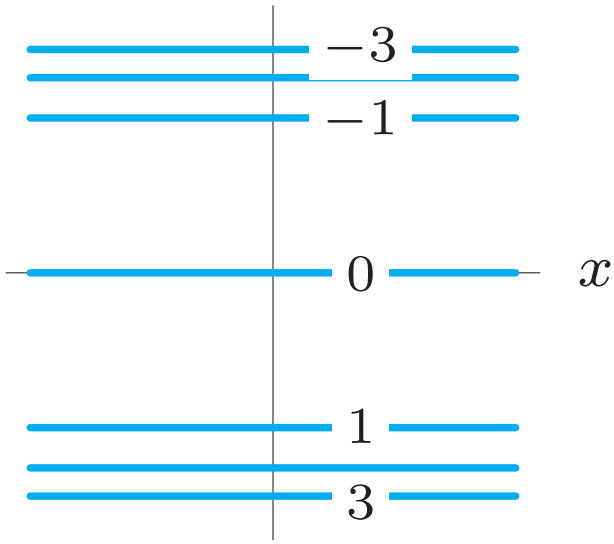

(II)

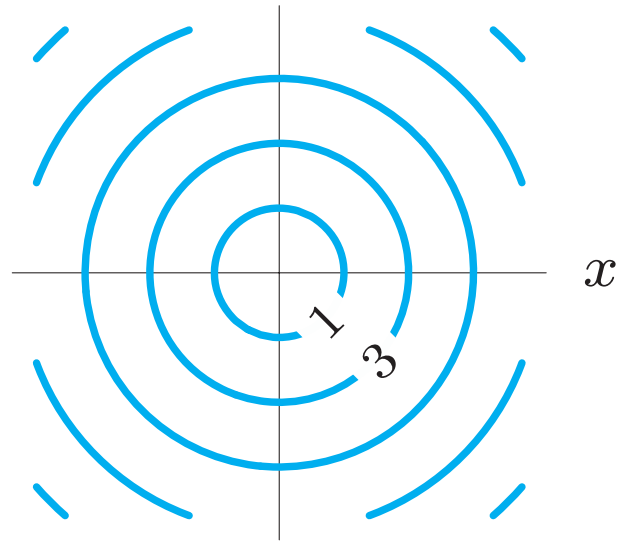

(III)

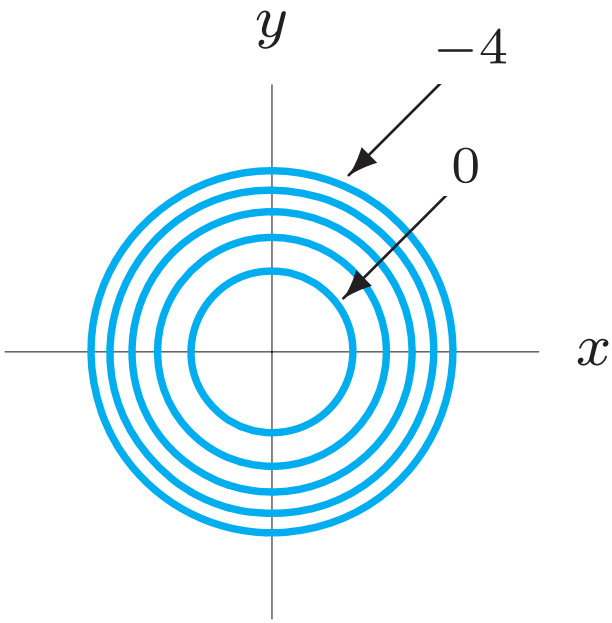

(IV)

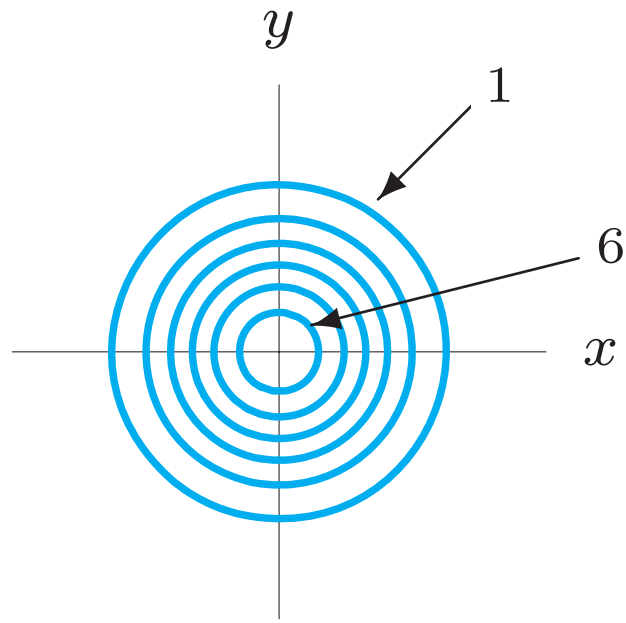
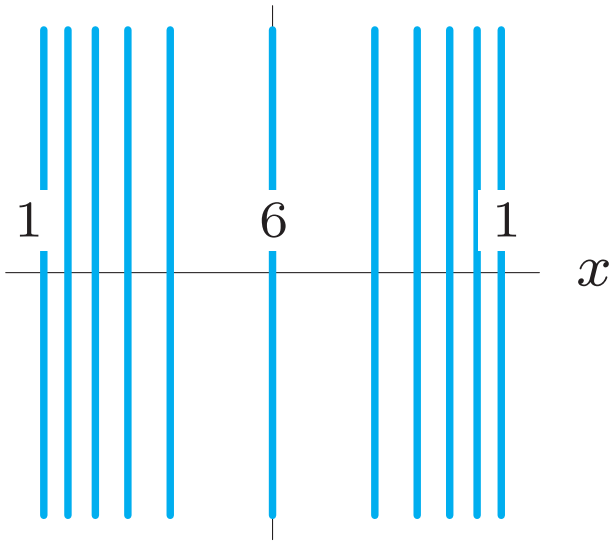
(V)